视图

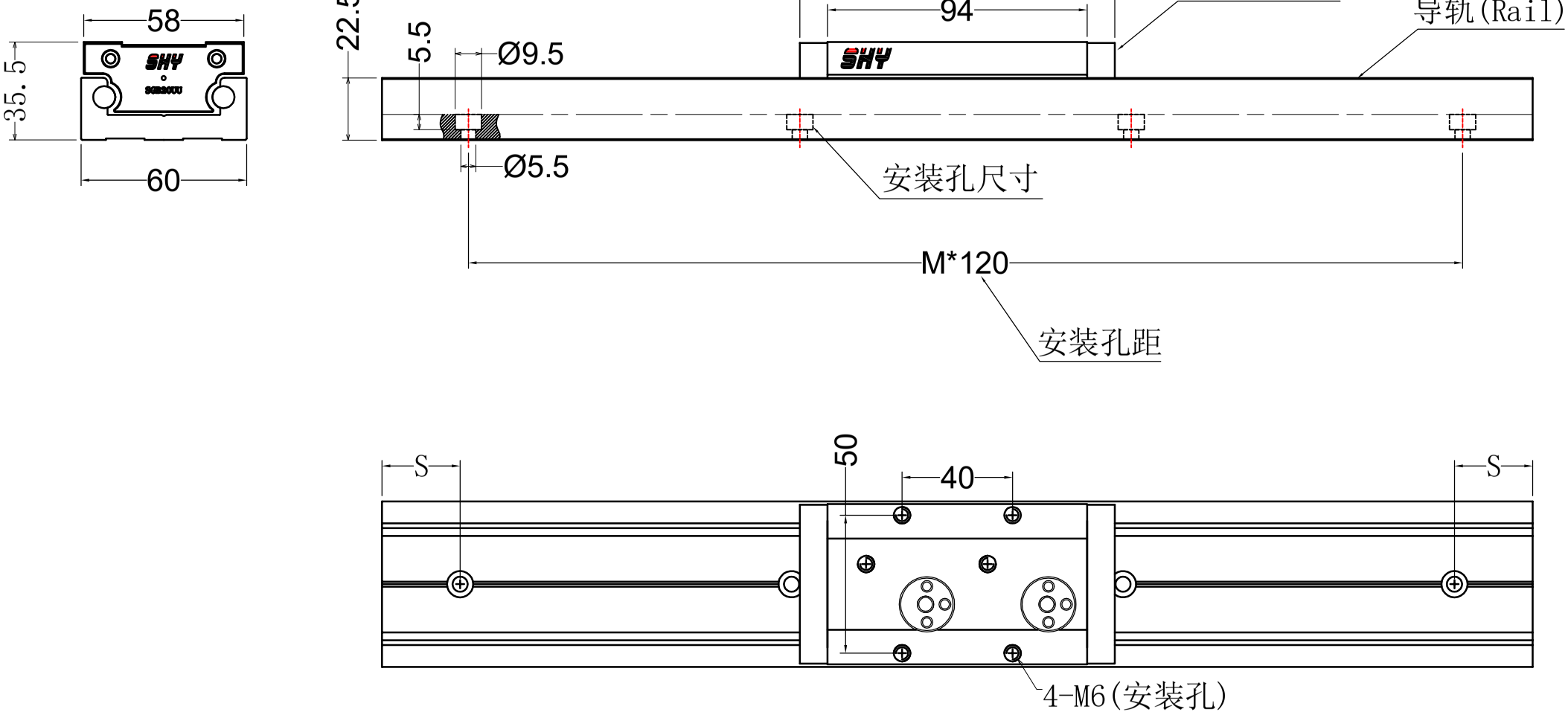


| (产品名称) | (产品型号) | 深 华 亚 科 技 |
|---|---|---|
| 导轨 | ISGR20 | SHY® 网 址:www.shysz8.com<br>E-mail:shysz168@163.com<br>Tel:0769-89784104/33356291<br>Fax:0769-86001014 |
| 滑块 | ISGB20UU-4 | |